EREA TRANSFORMERS
erea · energy · engineering

Technische fiche
PVT6000/IRC

Merk	**EREA**
Artikel nummer	**PVT6000/IRC**
EAN-code Barcode	5414503118462
Code	11846
Producttype	Driefasen transformator - Lage inschakelstroom
Spanning primair	3x 230V Δ -- 3x 400V Y+N
Spanning Secundair	3x 400V Y+N
Vermogen	6 000 VA
Normen	EN 61558-2-4

Algemene eigenschappen

Toepassing	Voor PV installaties	Max omgevings-temperatuur ta	40 °C
Beschermingsklasse	Voorbereid voor beschermingsklasse I	Temperatuurklasse van de trafo	B
IP graad	IP00	Afwerking	Onder vacuüm en onder druk geïmpregneerd

Elektrische eigenschappen

Frequentie	50-60 Hz	Rendement	97,2 %
Po	30 W	Pcu	140 W
Diëlektrische vastheid	4500 Vac	Isolatieweerstand	200 MΩ
Diëlektrische vastheid tov de massa	2500 Vac	Specifieke eigenschappen	Primair niet gekoppeld, secundair in ster
Spanningsval (dU%)	2,1 %	Kortsluitspanning (Ucc %)	-
Aanbevolen zekering PRI	C16A (3x230V Δ) C10A (3x400V Y+N)	Aanbevolen zekering SEC	C10A (3x400V Y+N)

Mechanische eigenschappen

Aansluiting primair	Schroefklemmen 4 mm²
Aansluiting secundair	Schroefklemmen 4 mm²
Bevestiging	L-profielen met bevestigingsgaten

Beschermkap

Behuizing IP20	K20PVT/006
Behuizing IP23	K23PVT/006
Behuizing IP44	K44EI400/010

Afmetingen/gewicht

Afmetingen AxBxC	420x210x365 mm
Afmeting D	280 mm
Afmeting E	163 mm
Afmeting Φ	11 mm
Gewicht	85 kg

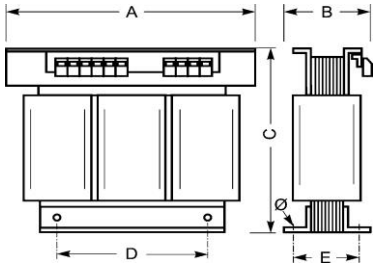

EREA Energy Engineering BV
Ruggeveldstraat 1 -- BE 2110 Wijnegem -- Belgium
Tel + 32 3 355 16 00
Fax + 32 355 16 01
sales@erea.be -- www.erea.be

Transforming since 1933

RPR Antwerp -- BTW/TVA/VAT BE 0543.482.783
BELFIUS IBAN BE62 0688 9877 6361 -- BIC GKCCBEBB

Aansluitschema

PVT6000/IRC

400V Y+N → 400V Y+N

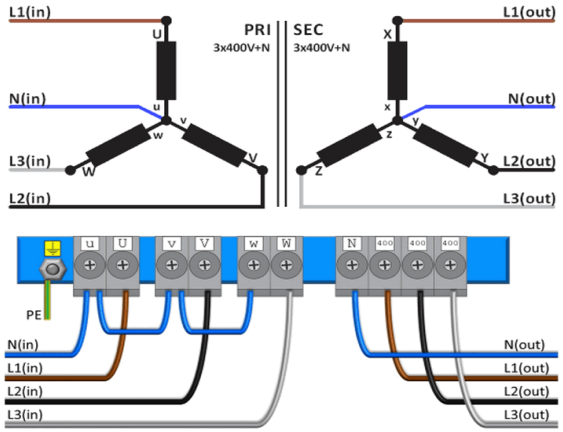

230V Δ → 400V Y+N

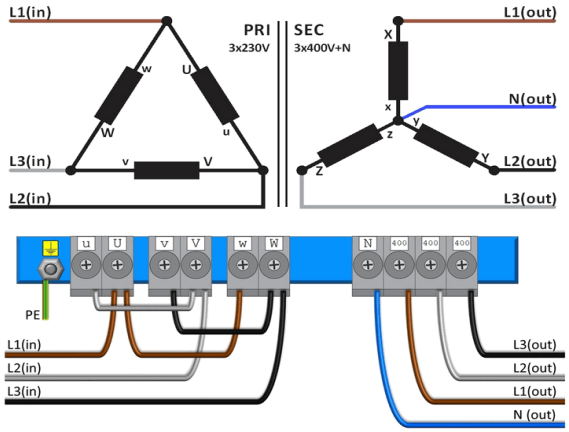

EREA Energy Engineering BV
Ruggeveldstraat 1 -- BE 2110 Wijnegem -- Belgium
Tel + 32 3 355 16 00
Fax + 32 355 16 01
sales@erea.be -- www.erea.be

Transforming since 1933

RPR Antwerp -- BTW/TVA/VAT BE 0543.482.783
BELFIUS IBAN BE62 0688 9877 6361 -- BIC GKCCBEBB

Accessoires

PVT6000/IRC

IP20 beschermingskast	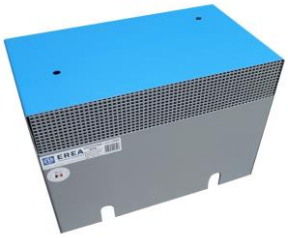	IP23 beschermingskast	
K20PVT/006		**K23PVT/006**	

Trillingsdemper (4 stuks nodig per transfo)	
Silent block 50	

rev. 30.11.2020

EREA Energy Engineering BV
Ruggeveldstraat 1 -- BE 2110 Wijnegem -- Belgium
Tel + 32 3 355 16 00
Fax + 32 355 16 01
sales@erea.be -- www.erea.be

Transforming since 1933

RPR Antwerp -- BTW/TVA/VAT BE 0543.482.783
BELFIUS IBAN BE62 0688 9877 6361 -- BIC GKCCBEBB