EREA TRANSFORMERS
erea · energy · engineering

Technische fiche
SPT25000/D/690

Merk	**EREA**
Artikel nummer	**SPT25000/D/690**
EAN-code	5414503123732
Code	12373
Producttype	Driefasen scheidingstransfo
Spanning primair	3x 690V Δ
Spanning Secundair	3 x 230V Δ -- 3x 400V Y+N
Vermogen	25000 VA
Norm(en)	EN 60726 / EN 60076

Algemene eigenschappen

Toepassing	Voor industriële toepassingen	Uitvoering	Onder vacuüm en onder druk geïmpregneerd
Beschermingsklasse	Voorbereid voor beschermingsklasse I	Max omgevingstemperatuur ta	40 °C
IP graad	IP00	Temperatuurklasse van de trafo	F

Elektrische eigenschappen

Frequentie	50-60 Hz	Rendement η (regime)	96,5 %
Nullastverlies Po	175 W	Vollastverlies Pcu (regime)	720 W
Diëlektrische vastheid PRI-SEC	4500 Vac	Isolatieweerstand	200 MΩ
Diëlektr. vasth. t.o.v. massa	2500 Vac	Specifieke eigenschappen	Primair in driehoek, secundair niet gekoppeld
Spanningsval ΔU	2,7 %	Kortsluitspanning Ucc	3,5 %
Aanbevolen zekering PRI	D40A/C80A (3x690V Δ)	Aanbevolen zekering SEC	C63A (3x230V Δ) C40A (3x400V Y+N)

Mechanische eigenschappen

Aansluiting primair	Moerbevestiging M8
Aansluiting secundair	Moerbevestiging M8
Bevestiging	L-profielen met bevestigingsgaten

Beschermkap

Behuizing IP20	U 2222720
Behuizing IP23	K23EI400/003
Behuizing IP44	K44EI400/020

Afmetingen/gewicht

Afmetingen AxBxC	480x290x415 mm
Afmeting D	320 mm
Afmeting E	190 mm
Afmeting Φ	11 mm
Gewicht	119 kg

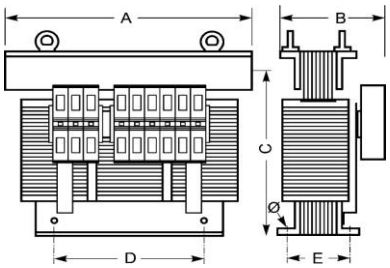

rev. 02.07.2026

Transforming since 1933

EREA Energy Engineering BV
Ruggeveldstraat 1A -- BE 2110 Wijnegem -- Belgium
Tel + 32 3 355 16 00
Fax + 32 355 16 01
sales@erea.be -- www.erea.be

RPR Antwerp -- BTW/TVA/VAT BE 0543.482.783
BELFIUS IBAN BE62 0688 9877 6361 -- BIC GKCCBEBB

Aansluitschema's

SPT25000/D/690

3x 690V Δ → 3x 230V Δ

3x 690V Δ

Aanbevolen zekering PRI
D40A/C80A

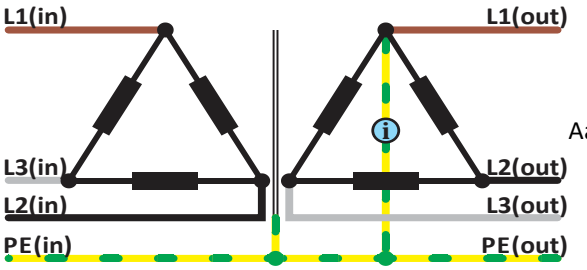

3x 230V Δ

Aanbevolen zekering SEC
C63A

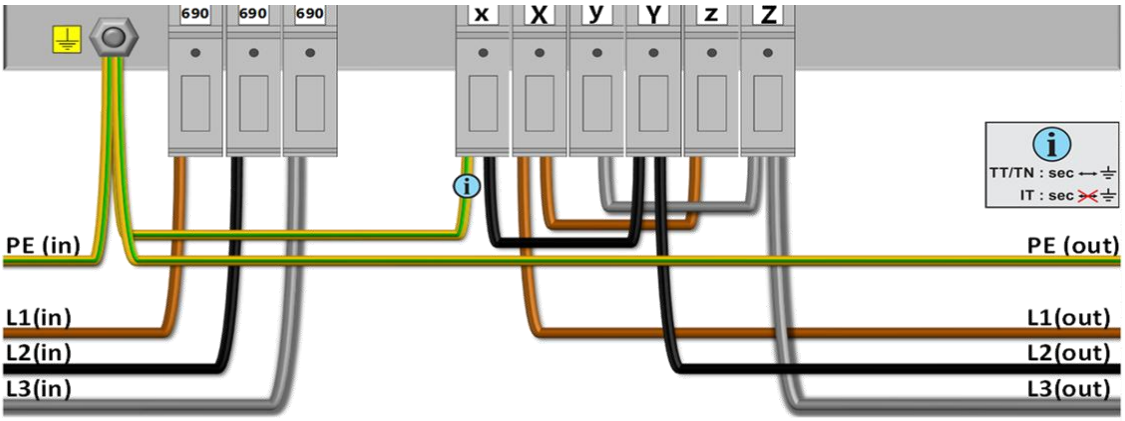

3x 690V Δ → 3x 400V Y+N

3x 690V Δ

Aanbevolen zekering PRI
D40A/C80A

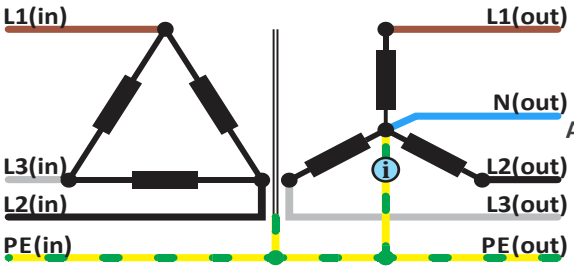

3x 400V Y+N

Aanbevolen zekering SEC
C40A

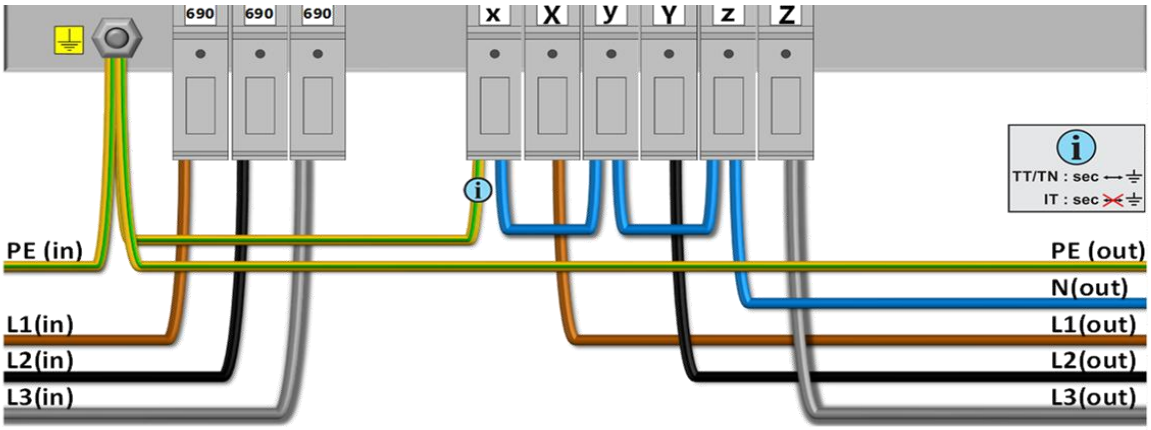

EREA Energy Engineering BV
Ruggeveldstraat 1A -- BE 2110 Wijnegem -- Belgium
Tel + 32 3 355 16 00
Fax + 32 355 16 01
sales@erea.be -- www.erea.be

rev. 02.07.2026
Transforming since 1933
RPR Antwerp -- BTW/TVA/VAT BE 0543.482.783
BELFIUS IBAN BE62 0688 9877 6361 -- BIC GKCCBEBB

Accessoires

SPT25000/D/690

IP20 beschermingskast

U 2222720

IP23 beschermingskast

K23EI400/003

IP44 beschermingskast

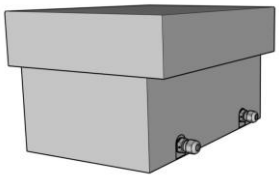

K44EI400/020

Trillingsdemper

(4 stuks per transfo)

Silent block 50

EREA Energy Engineering BV
Ruggeveldstraat 1A -- BE 2110 Wijnegem -- Belgium
Tel + 32 3 355 16 00
Fax + 32 355 16 01
sales@erea.be -- www.erea.be

RPR Antwerp -- BTW/TVA/VAT BE 0543.482.783
BELFIUS IBAN BE62 0688 9877 6361 -- BIC GKCCBEBB