EREA TRANSFORMERS
erea · energy · engineering

Technische fiche
SPT31500/D/500

Merk	**EREA**
Artikel nummer	**SPT31500/D/500**
EAN-code	5414503123640
Code	12364
Producttype	Driefasen scheidingstransfo
Spanning primair	3x 500V Δ
Spanning Secundair	3 x 230V Δ -- 3x 400V Y+N
Vermogen	31500 VA
Norm(en)	EN 60726 / EN 60076

Algemene eigenschappen

Toepassing	Voor industriële toepassingen	Uitvoering	Onder vacuüm en onder druk geïmpregneerd
Beschermingsklasse	Voorbereid voor beschermingsklasse I	Max omgevingstemperatuur ta	40 °C
IP graad	IP00	Temperatuurklasse van de trafo	F

Elektrische eigenschappen

Frequentie	50-60 Hz	Rendement η (regime)	97,1 %
Nullastverlies Po	225 W	Vollastverlies Pcu (regime)	730 W
Diëlektrische vastheid PRI-SEC	4500 Vac	Isolatieweerstand	200 MΩ
Diëlektr. vasth. t.o.v. massa	2500 Vac	Specifieke eigenschappen	Primair in driehoek, secundair niet gekoppeld
Spanningsval ΔU	2,2 %	Kortsluitspanning Ucc	2,9 %
Aanbevolen zekering PRI	D63A/C125A (3x500V Δ)	Aanbevolen zekering SEC	C80A (3x230V Δ) C50A (3x400V Y+N)

Mechanische eigenschappen

Aansluiting primair	Moerbevestiging M8
Aansluiting secundair	Moerbevestiging M8
Bevestiging	L-profielen met bevestigingsgaten

Beschermkap

Behuizing IP20	U 2222722
Behuizing IP23	K23EI400/008
Behuizing IP44	K44EI400/030

Afmetingen/gewicht

Afmetingen AxBxC	480x310x415 mm
Afmeting D	320 mm
Afmeting E	210 mm
Afmeting Φ	11 mm
Gewicht	141 kg

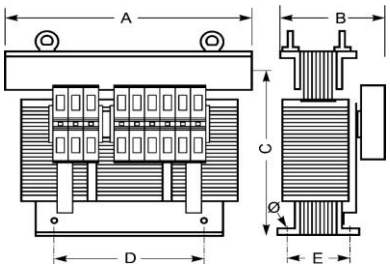

rev. 02.07.2026

Transforming since 1933

EREA Energy Engineering BV
Ruggeveldstraat 1A -- BE 2110 Wijnegem -- Belgium
Tel + 32 3 355 16 00
Fax + 32 355 16 01
sales@erea.be -- www.erea.be

RPR Antwerp -- BTW/TVA/VAT BE 0543.482.783
BELFIUS IBAN BE62 0688 9877 6361 -- BIC GKCCBEBB

Aansluitschema's

SPT31500/D/500

3x 500V Δ → 3x 230V Δ

3x 500V Δ

Aanbevolen zekering PRI
D63A/C125A

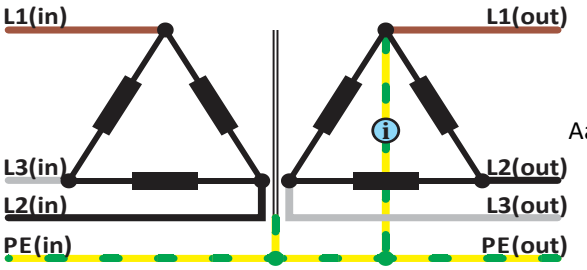

3x 230V Δ

Aanbevolen zekering SEC
C80A

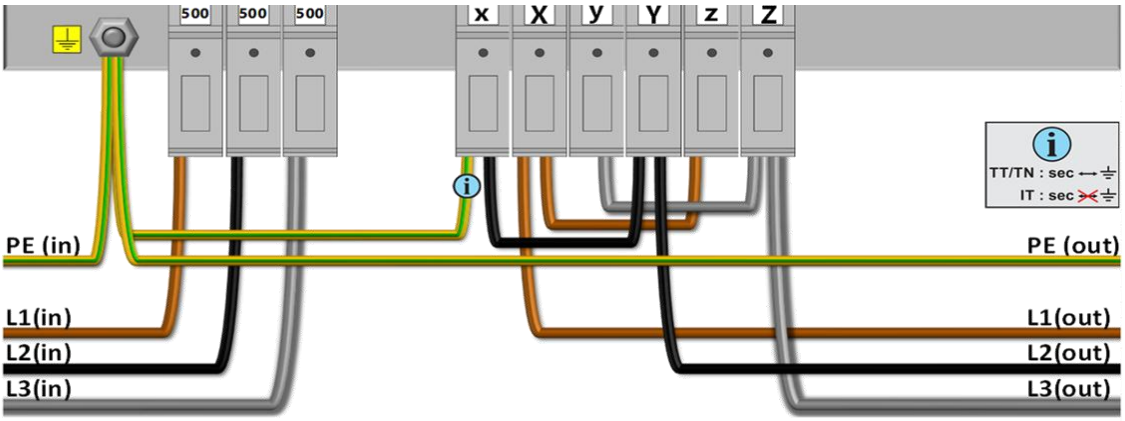

3x 500V Δ → 3x 400V Y+N

3x 500V Δ

Aanbevolen zekering PRI
D63A/C125A

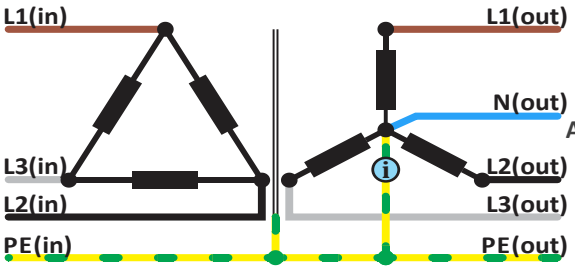

3x 400V Y+N

Aanbevolen zekering SEC
C50A

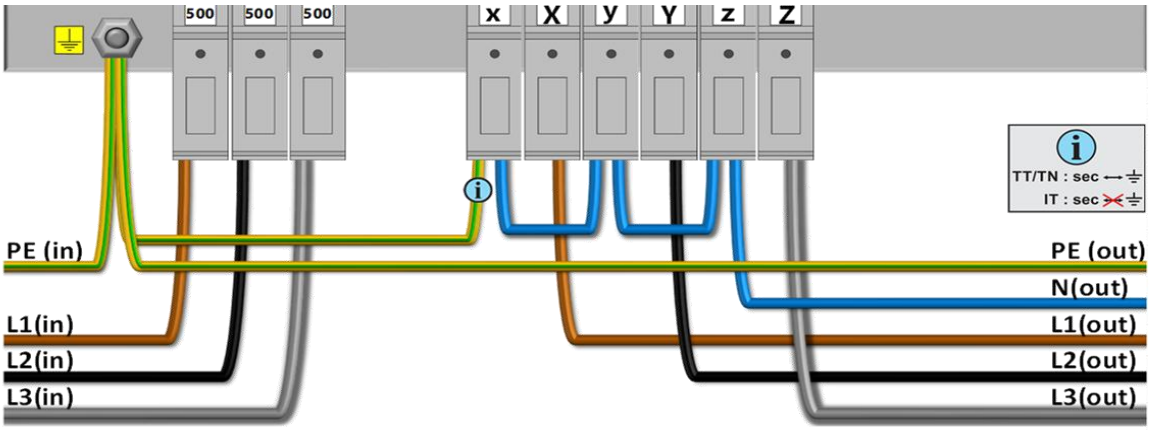

EREA Energy Engineering BV
Ruggeveldstraat 1A -- BE 2110 Wijnegem -- Belgium
Tel + 32 3 355 16 00
Fax + 32 355 16 01
sales@erea.be -- www.erea.be

RPR Antwerp -- BTW/TVA/VAT BE 0543.482.783
BELFIUS IBAN BE62 0688 9877 6361 -- BIC GKCCBEBB

Accessoires

SPT31500/D/500

IP20 beschermingskast

U 2222722

IP23 beschermingskast

K23EI400/008

IP44 beschermingskast

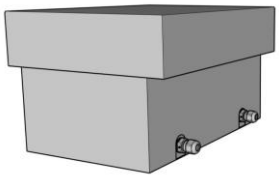

K44EI400/030

Trillingsdemper

(4 stuks per transfo)

Silent block 50

EREA Energy Engineering BV
Ruggeveldstraat 1A -- BE 2110 Wijnegem -- Belgium
Tel + 32 3 355 16 00
Fax + 32 355 16 01
sales@erea.be -- www.erea.be

RPR Antwerp -- BTW/TVA/VAT BE 0543.482.783
BELFIUS IBAN BE62 0688 9877 6361 -- BIC GKCCBEBB