EREA TRANSFORMERS
erea · energy · engineering

# Technische fiche
# SPT40000/D/690

| | |
|---|---|
| **Merk** | **EREA** |
| **Artikel nummer** | **SPT40000/D/690** |
| EAN-code | 5414503123756 |
| Code | 12375 |
| Producttype | Driefasen scheidingstransfo |
| Spanning primair | 3x 690V Δ |
| Spanning Secundair | 3 x 230V Δ -- 3x 400V Y+N |
| Vermogen | 40000 VA |
| Norm(en) | EN 60726 / EN 60076 |

## Algemene eigenschappen

| | | | |
|---|---|---|---|
| Toepassing | Voor industriële toepassingen | Uitvoering | Onder vacuüm en onder druk geïmpregneerd |
| Beschermingsklasse | Voorbereid voor beschermingsklasse I | Max omgevingstemperatuur ta | 40 °C |
| IP graad | IP00 | Temperatuurklasse van de trafo | F |

## Elektrische eigenschappen

| | | | |
|---|---|---|---|
| Frequentie | 50-60 Hz | Rendement η (regime) | 97,4 % |
| Nullastverlies Po | 305 W | Vollastverlies Pcu (regime) | 780 W |
| Diëlektrische vastheid PRI-SEC | 4500 Vac | Isolatieweerstand | 200 MΩ |
| Diëlektr. vasth. t.o.v. massa | 2500 Vac | Specifieke eigenschappen | Primair in driehoek, secundair niet gekoppeld |
| Spanningsval ΔU | 1,9 % | Kortsluitspanning Ucc | 2,8 % |
| Aanbevolen zekering PRI | D63A/C125A ( 3x690V Δ ) | Aanbevolen zekering SEC | C100A ( 3x230V Δ )<br>C63A ( 3x400V Y+N ) |

## Mechanische eigenschappen

| | |
|---|---|
| Aansluiting primair | Moerbevestiging M8 |
| Aansluiting secundair | Moerbevestiging M8 |
| Bevestiging | L-profielen met bevestigingsgaten |

## Beschermkap

| | |
|---|---|
| Behuizing IP20 | U 2222722 |
| Behuizing IP23 | K23EI400/004 |
| Behuizing IP44 | K44EI400/030 |

## Afmetingen/gewicht

| | |
|---|---|
| Afmetingen AxBxC | 480x340x415 mm |
| Afmeting D | 320 mm |
| Afmeting E | 240 mm |
| Afmeting Φ | 11 mm |
| Gewicht | 174 kg |

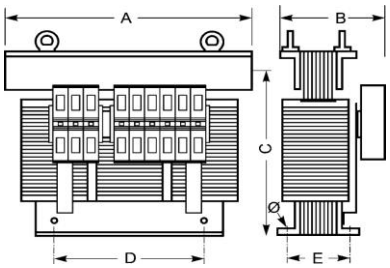


rev. 02.07.2026

Transforming since 1933

EREA Energy Engineering BV
Ruggeveldstraat 1A -- BE 2110 Wijnegem -- Belgium
Tel + 32 3 355 16 00
Fax + 32 355 16 01
sales@erea.be -- www.erea.be



RPR Antwerp -- BTW/TVA/VAT BE 0543.482.783
BELFIUS IBAN BE62 0688 9877 6361 -- BIC GKCCBEBB

# Aansluitschema's

## SPT40000/D/690

### 3x 690V Δ → 3x 230V Δ

**3x 690V Δ**

Aanbevolen zekering PRI
D63A/C125A

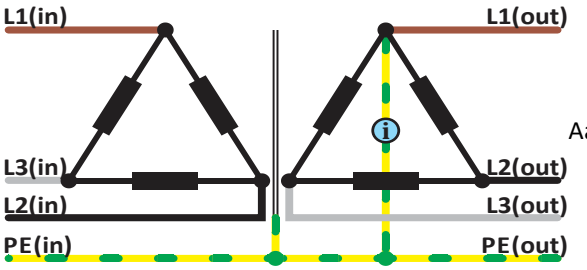


**3x 230V Δ**

Aanbevolen zekering SEC
C100A

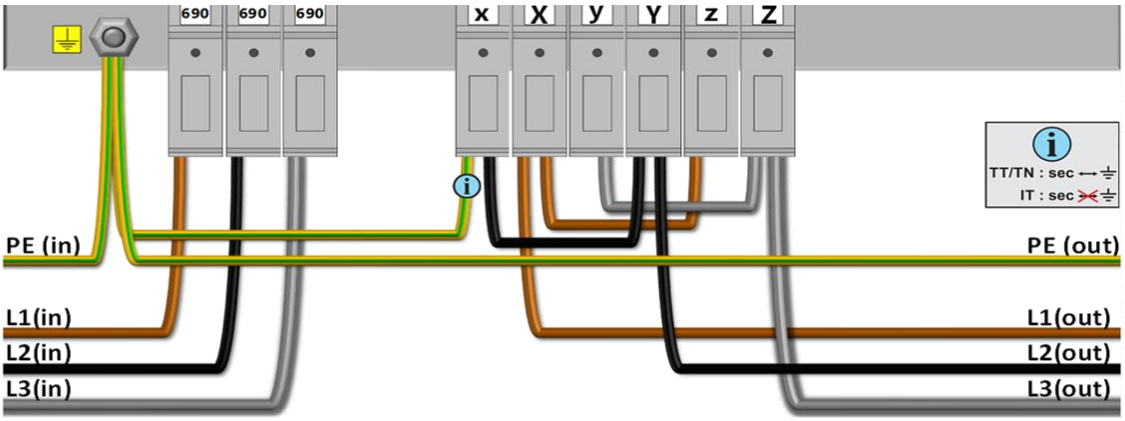


### 3x 690V Δ → 3x 400V Y+N

**3x 690V Δ**

Aanbevolen zekering PRI
D63A/C125A

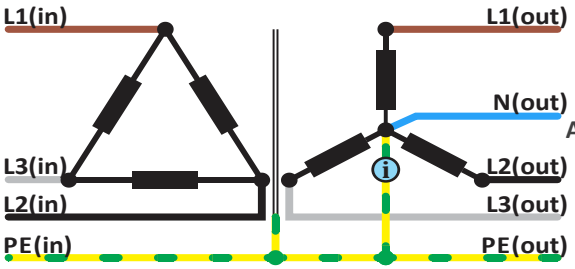


**3x 400V Y+N**

Aanbevolen zekering SEC
C63A

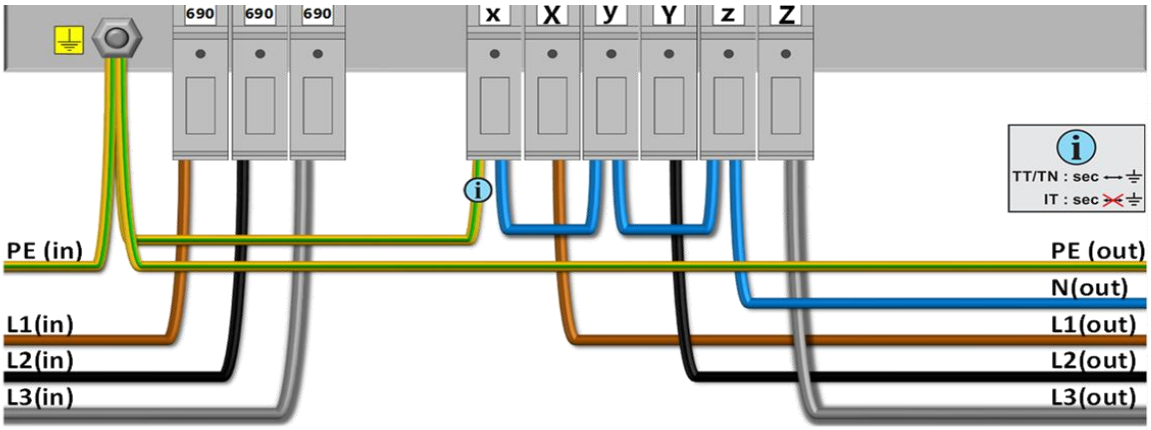




EREA Energy Engineering BV
Ruggeveldstraat 1A -- BE 2110 Wijnegem -- Belgium
Tel + 32 3 355 16 00
Fax + 32 355 16 01
sales@erea.be -- www.erea.be



RPR Antwerp -- BTW/TVA/VAT BE 0543.482.783
BELFIUS IBAN BE62 0688 9877 6361 -- BIC GKCCBEBB

# Accessoires

# SPT40000/D/690

IP20 beschermingskast

**U 2222722**

IP23 beschermingskast

**K23EI400/004**

IP44 beschermingskast

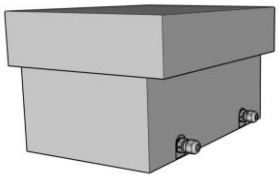

**K44EI400/030**

Trillingsdemper

(4 stuks per transfo)

**Silent block 75**



EREA Energy Engineering BV
Ruggeveldstraat 1A -- BE 2110 Wijnegem -- Belgium
Tel + 32 3 355 16 00
Fax + 32 355 16 01
sales@erea.be -- www.erea.be



RPR Antwerp -- BTW/TVA/VAT BE 0543.482.783
BELFIUS IBAN BE62 0688 9877 6361 -- BIC GKCCBEBB