EREA TRANSFORMERS
erea · energy · engineering

Technische fiche
SPT80000/D/500

Merk	**EREA**
Artikel nummer	**SPT80000/D/500**
EAN-code	5414503123688
Code	12368
Producttype	Driefasen scheidingstransfo
Spanning primair	3x 500V Δ
Spanning Secundair	3 x 230V Δ -- 3x 400V Y+N
Vermogen	80000 VA
Norm(en)	EN 60726 / EN 60076

Algemene eigenschappen

Toepassing	Voor industriële toepassingen	Uitvoering	Onder vacuüm en onder druk geïmpregneerd
Beschermingsklasse	Voorbereid voor beschermingsklasse I	Max omgevingstemperatuur ta	40 °C
IP graad	IP00	Temperatuurklasse van de trafo	F

Elektrische eigenschappen

Frequentie	50-60 Hz	Rendement η (regime)	98,1 %
Nullastverlies Po	405 W	Vollastverlies Pcu (regime)	1080 W
Diëlektrische vastheid PRI-SEC	4500 Vac	Isolatieweerstand	200 MΩ
Diëlektr. vasth. t.o.v. massa	2500 Vac	Specifieke eigenschappen	Primair in driehoek, secundair niet gekoppeld
Spanningsval ΔU	1,37 %	Kortsluitspanning Ucc	2,5 %
Aanbevolen zekering PRI	MCCB160A (3x500V Δ)	Aanbevolen zekering SEC	MCCB200A (3x230V Δ) C125A (3x400V Y+N)

Mechanische eigenschappen

Aansluiting primair	Moerbevestiging M12
Aansluiting secundair	Moerbevestiging M12
Bevestiging	L-profielen met bevestigingsgaten

Beschermkap

Behuizing IP20	K20EI500/004
Behuizing IP23	K23EI500/004
Behuizing IP44	K44EI500/020

Afmetingen/gewicht

Afmetingen AxBxC	640x430x500 mm
Afmeting D	400 mm
Afmeting E	245 mm
Afmeting Φ	11 mm
Gewicht	320 kg

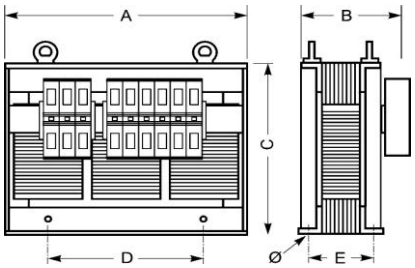

rev. 02.07.2026

Transforming since 1933

EREA Energy Engineering BV
Ruggeveldstraat 1A -- BE 2110 Wijnegem -- Belgium
Tel + 32 3 355 16 00
Fax + 32 355 16 01
sales@erea.be -- www.erea.be

RPR Antwerp -- BTW/TVA/VAT BE 0543.482.783
BELFIUS IBAN BE62 0688 9877 6361 -- BIC GKCCBEBB

Aansluitschema's

SPT80000/D/500

3x 500V Δ → 3x 230V Δ

3x 500V Δ

Aanbevolen zekering PRI
MCCB160A

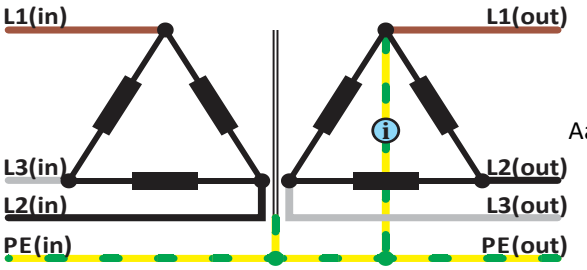

3x 230V Δ

Aanbevolen zekering SEC
MCCB200A

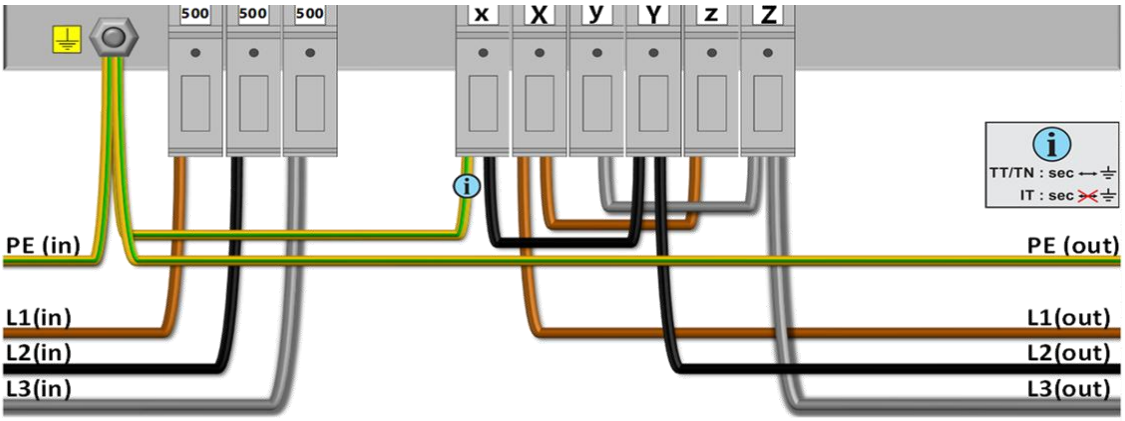

3x 500V Δ → 3x 400V Y+N

3x 500V Δ

Aanbevolen zekering PRI
MCCB160A

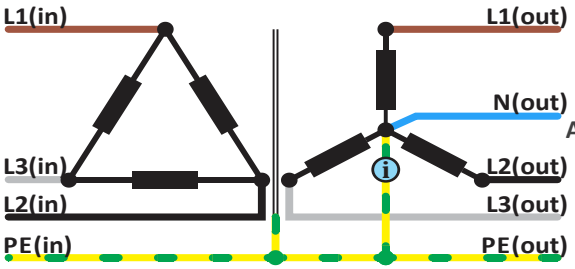

3x 400V Y+N

Aanbevolen zekering SEC
C125A

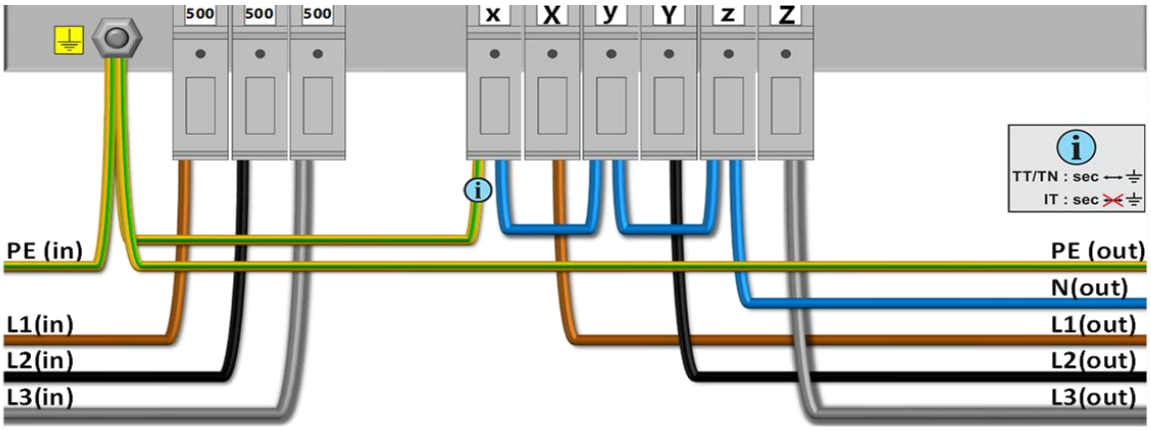

EREA Energy Engineering BV
Ruggeveldstraat 1A -- BE 2110 Wijnegem -- Belgium
Tel + 32 3 355 16 00
Fax + 32 355 16 01
sales@erea.be -- www.erea.be

RPR Antwerp -- BTW/TVA/VAT BE 0543.482.783
BELFIUS IBAN BE62 0688 9877 6361 -- BIC GKCCBEBB

Accessoires

SPT80000/D/500

IP20 beschermingskast

K20EI500/004

IP23 beschermingskast

K23EI500/004

IP44 beschermingskast

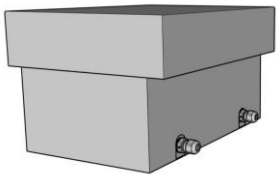

K44EI500/020

Trillingsdemper

(4 stuks per transfo)

Silent block 120

EREA Energy Engineering BV
Ruggeveldstraat 1A -- BE 2110 Wijnegem -- Belgium
Tel + 32 3 355 16 00
Fax + 32 355 16 01
sales@erea.be -- www.erea.be

RPR Antwerp -- BTW/TVA/VAT BE 0543.482.783
BELFIUS IBAN BE62 0688 9877 6361 -- BIC GKCCBEBB